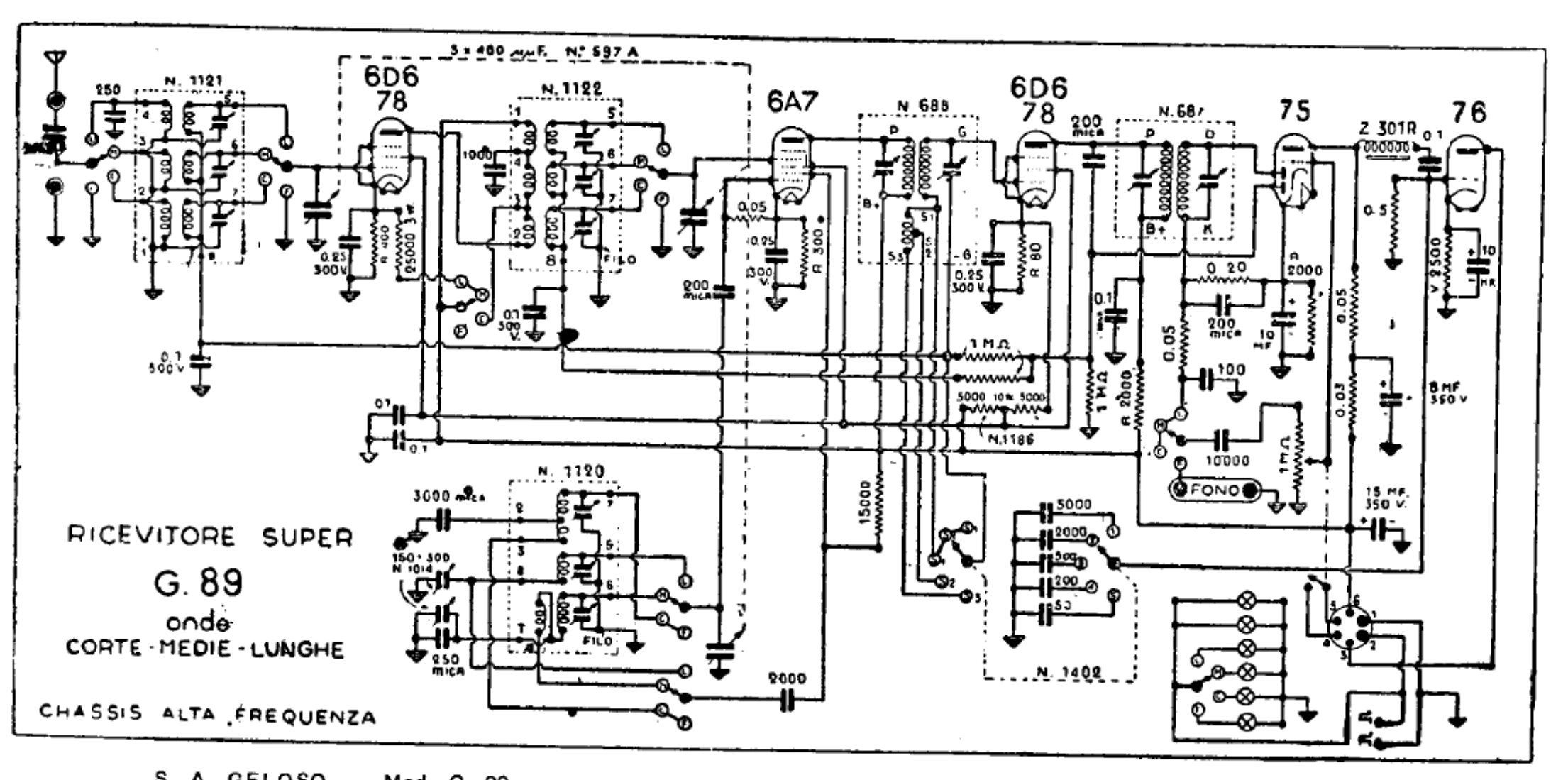

S. A. GELOSO. — Mod. G. 89. – Media frequenza: 467 kHz. – Produzione 1937.